hansgrohe

Talis E
Einhebel-Waschtischmischer 110 mit Zugstangen-Ablaufgarnitur
Oberflächen: **Polished Gold Optic** Artikelnummer: **71710990**

Beschreibung

Merkmale

- Besteht aus: Einhebel-Waschtischmischer, Ablaufgarnitur
- ComfortZone 110
- Ausladung 112 mm
- Normalstrahl
- Durchflussmenge bei 3 bar: 5 l/min
- Keramikmischsystem
- Temperaturbegrenzung einstellbar
- für Durchlauferhitzer geeignet
- Zugstangen-Ablaufgarnitur G 1¼
- Material Ablaufventil: Metall
- Anschlussart: G ⅜ Anschlussschläuche
- Anschlussgröße: DN15
- P-IX 28941/IO

Technologie

Produktabbildung

Maßzeichnung

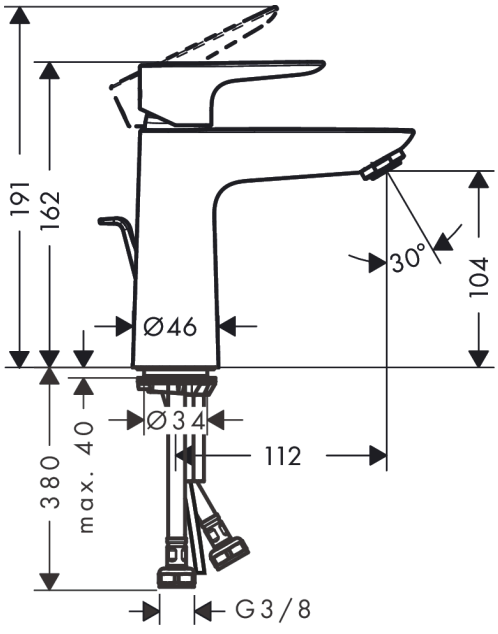

Talis E
Einhebel-Waschtischmischer 110 mit Zugstangen-Ablaufgarnitur
Oberflächen: **Polished Gold Optic** Artikelnummer: **71710990**

Durchflussdiagramm

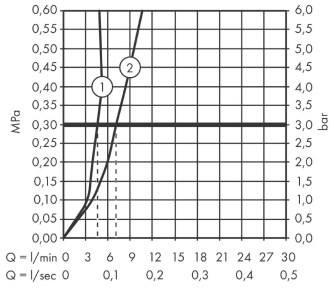

① Mit Durchflussbegrenzer
② Ohne Durchflussbegrenzer