Technische Daten I

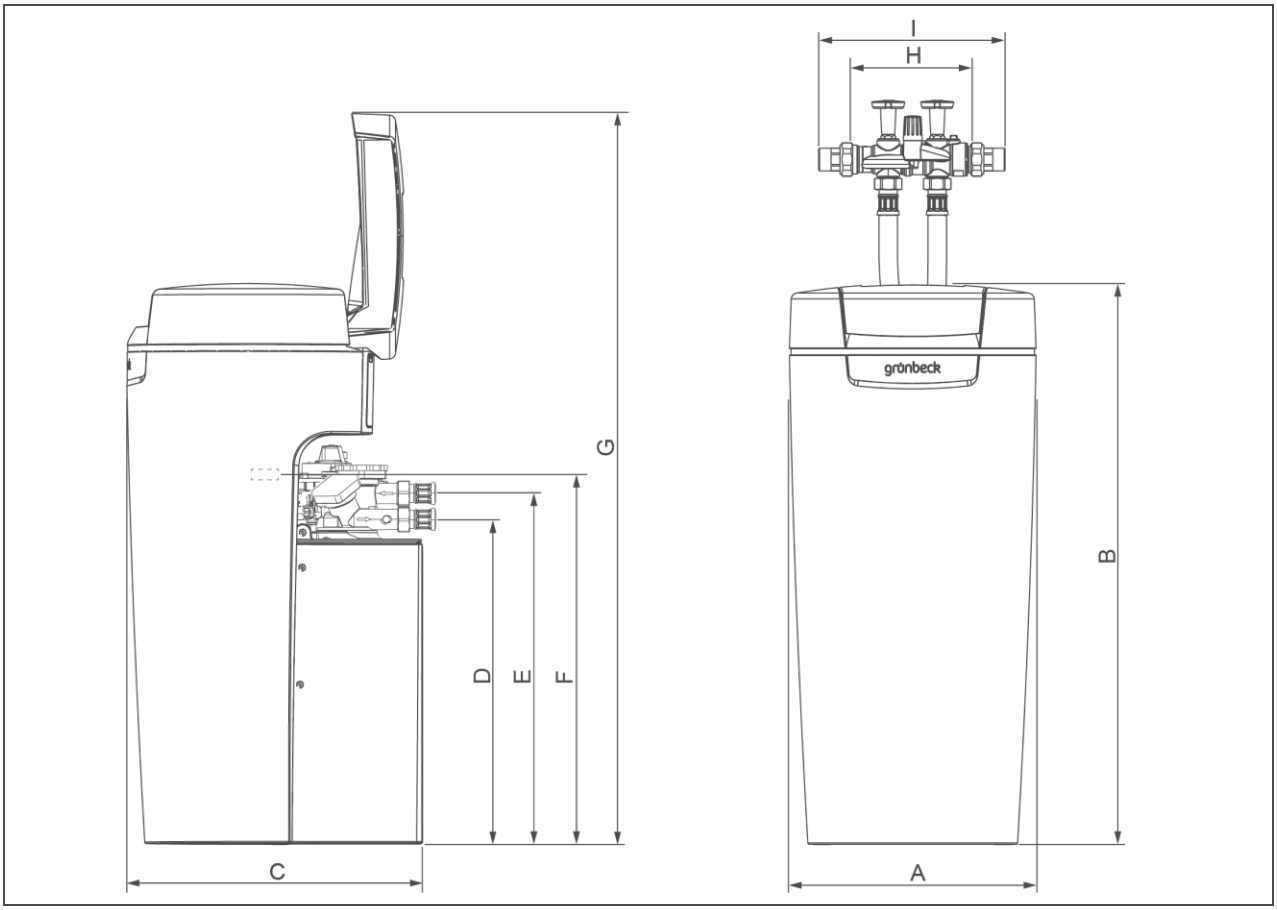

Maße und Gewichte		softliQ:SD18	softliQ:SD21	softliQ:SD23
A Anlagenbreite	[mm]		360	
B Anlagenhöhe	[mm]		815	
C Anlagentiefe	[mm]		430	
D Anschlusshöhe Steuerventil (Weichwasser)	[mm]		470	
E Anschlusshöhe Steuerventil (Rohwasser)	[mm]		510	
F Höhe Sicherheitsüberlauf Salztank	[mm]		520	
G Höhe geöffneter Deckel	[mm]		1060	
H Einbaulänge ohne Verschraubung	[mm]		190	
I Einbaulänge mit Verschraubung	[mm]		271	
Betriebsgewicht ca.	[kg]	65	69	73
Versandgewicht ca.	[kg]	22	24	26

Technische Daten II

Anschlussdaten		softliQ:SD18	softliQ:SD21	softliQ:SD23
Anschlussnennweite			DN 25 (1" AG)	
Kanalanschluss min.			DN 50	
Bemessungsspannungsbereich	[V]		100 - 250	
Bemessungsfrequenz	[Hz]		50 - 60	
Bemessungsaufnahme (während Regeneration, zeitweise)	[W]	8	14	
Leistungsaufnahme Enthärten, bei ausgeschaltetem Display, WLAN und LED Leuchtring (LED Leuchtring nur bei softliQ:SD21 und softliQ:SD23)	[W]		< 3,5	
Schutzart/Schutzklasse			IP 54/⧈	

Maße und Gewichte		softliQ:SD18	softliQ:SD21	softliQ:SD23
Nenndruck			PN 10	
Bemessungsdruck	[MPa]/ [bar]		1,0 / 10	
Betriebsdruck min./max. (empfohlen)	[bar]		2,0/8,0 (4,0)	
Nenndurchfluss (0 °dH, 0 °fH, 0 mol/m³) gem. DIN EN 14743 bei 1,0 bar Druckverlust (theoretischer Wert)	[m³/h]	1,8	2,1	2,3
Nenndurchfluss bei 1,0 bar Druckverlust in Anlehnung an DIN 19636 (Rohwasserhärte 20 °dH (35,6 °fH, 3,56 mol/m³), Weichwasserhärte 8 °dH (14,2 °fH, 1,42 mol/m³))	[m³/h]	3,0	3,5	3,8
Nennkapazität variabel	[m³ x °dH] [m³ x °fH] [mol]	6 - 14 11 - 25 1,1 - 2,5	8 - 20 14 - 36 1,4 - 3,6	9 - 23 16 - 41 1,6 - 4,1
Kapazität pro kg Regeneriersalz	[mol/kg]	6,7 - 4,5	7,1 - 4,5	
Regenerationszeit für Vollregeneration	[min]		20 - 40	
Regeneration (1x täglich) bei Kapazitätsabnahme	[%]		> 50	

Füllmengen und Verbrauchsdaten		softliQ:SD18	softliQ:SD21	softliQ:SD23
Harzmenge	[l]	5	7,5	9
Salzverbrauch pro Vollregeneration	[kg]	0,15 - 0,55	0,20 - 0,80	0,23 - 0,95
Regeneriersalzvorrat max.	[kg]		35	
Salzverbrauch				
pro m³ und °dH	[kg/(m³x°dH)]		0,025 - 0,040	
pro m³ und °fH	[kg/(m³x°fH)]		0,014 - 0,022	
pro mol	[kg/mol]		0,140 - 0,221	
Spülwasserdurchfluss max.	[m³/h]	0,3	0,4	0,6
Gesamtabwassermenge pro Vollregeneration	[l]	21 - 31	28 - 43	32 - 51
Abwassermenge				
pro m³ und °dH (Vollregeneration)	[l/(m³x°dH)]		3,5 - 2,2	
pro m³ und °fH (Vollregeneration)	[l/(m³x°fH)]		1,9 - 1,2	
pro mol (Vollregeneration)	[l/mol]		19 - 12	