?		€
1	059600	66,00
2	059603	66,00
3	059629	11,00
4	059637	28,00
5	059602	24,00
6	027196	26,00
7	060556	64,00
8	059620	26,00
9	027160	17,00
10	059630	36,00
11	068446	63,00
12	025347	40,00
13	027181	299,00
14	027182	299,00
98	059612	31,00

▶ 001
▶ 08/16
▶ PTN

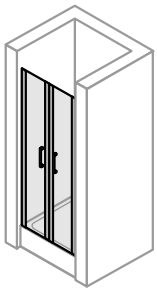
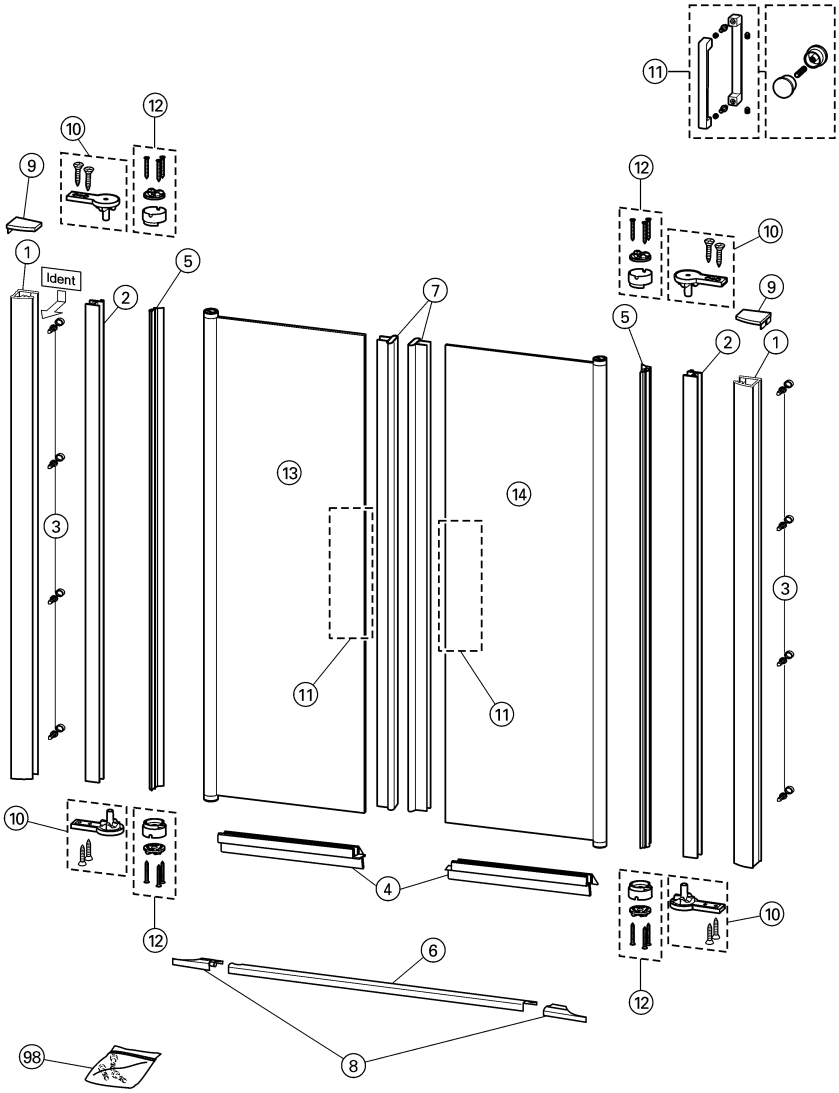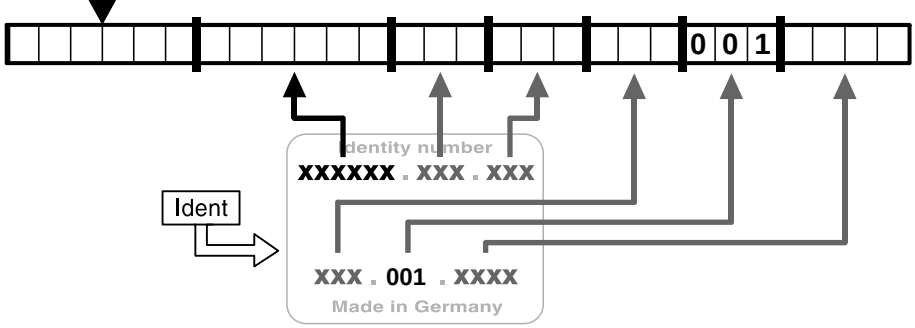
FW7
NW7
PW7