?		€
1	027601	41,00
2	027608	46,00
3	027605	24,00
4	027606	24,00
5	025640	16,00
6	027649	51,00
7	027900	41,00
8	027901	46,00
9	025642	29,00
10	025623	29,00
11	027629	41,00
12	027625	24,00
13	027618	19,00
14	025643	10,00
15	027613	94,00
16	068339	380,00
17	068343	462,00
98	027646	24,00

▶ 000
▶ 01/18
▶ Walk-In
GT1 FS

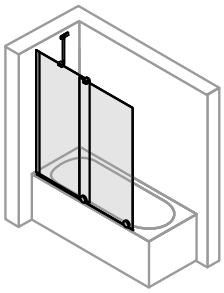
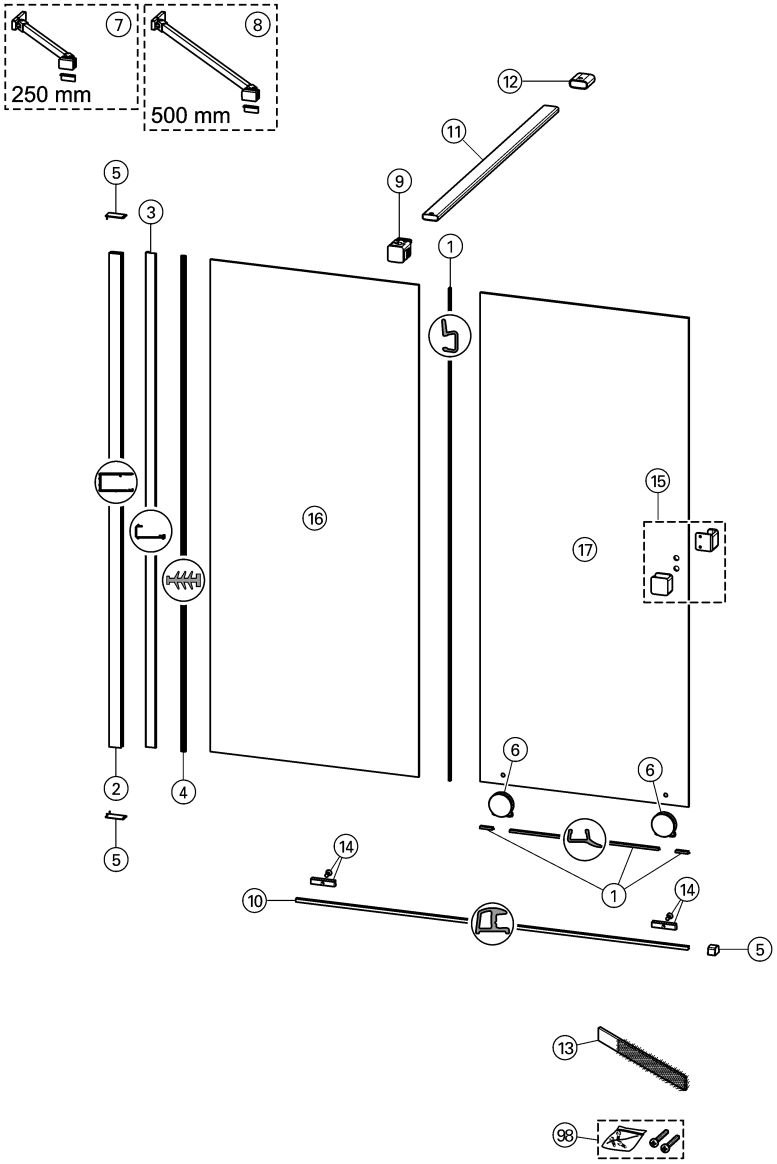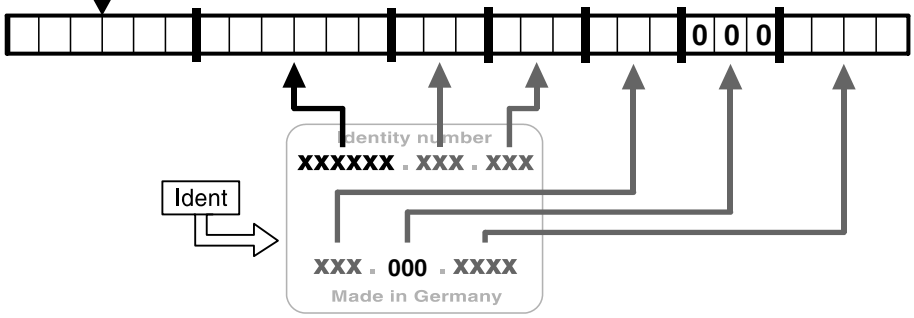
RB1
SB1