IXMO

59541010101 Absperrventil mit Schlauchanschluss UP DN15

PRODUKT

ZEICHNUNG

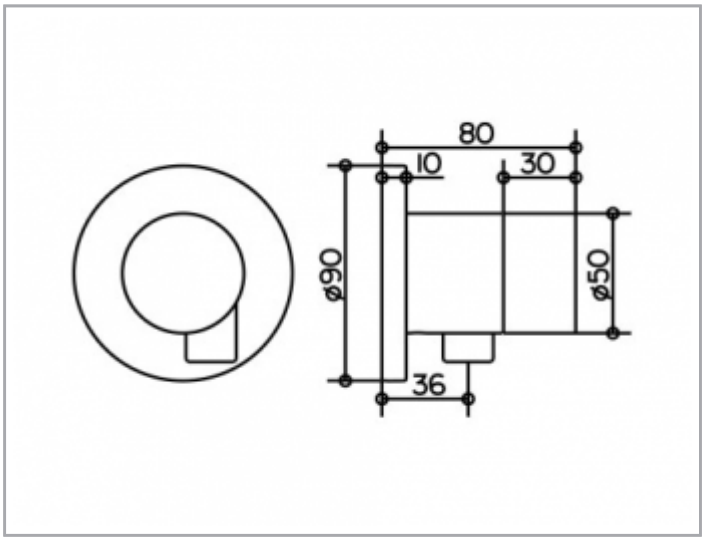

PRODUKTBESCHREIBUNG

Fertigset bestehend aus:
Griff, Gehäuse, Rosette (rund) und Absperrventil,
eigensicher gegen Rückfließen,
passend für UP Funktionseinheit Art.-Nr. 59541 000170

OBERFLÄCHE

verchromt

ABMESSUNG

mit runder Rosette