IXMO

59556010001 2-Wege Umstellventil UP DN15

PRODUKT

ZEICHNUNG

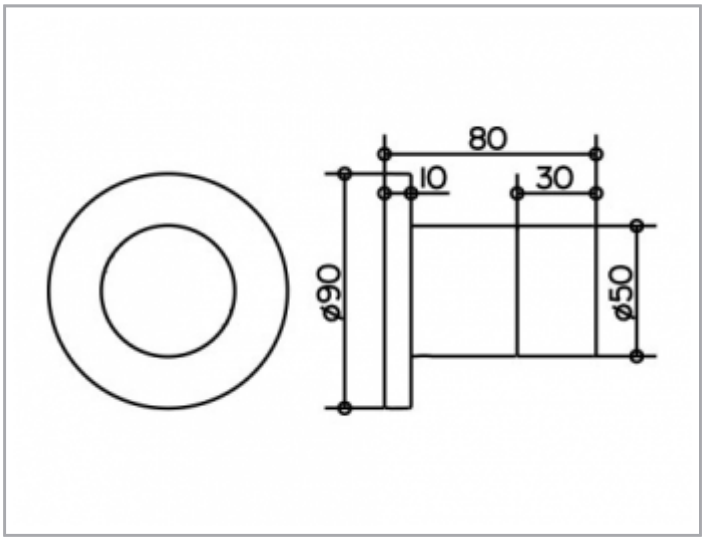

PRODUKTBESCHREIBUNG

Fertigset bestehend aus:
Griff, Hülse, Rosette (rund) und Umstellventil
passend für UP Funktionseinheit Art.-Nr. 59556 000070

OBERFLÄCHE

verchromt