IXMO

59556010201 2-Wege Umstellventil mit Schlauchanschluss und Brausehalter UP DN15

PRODUKT

ZEICHNUNG

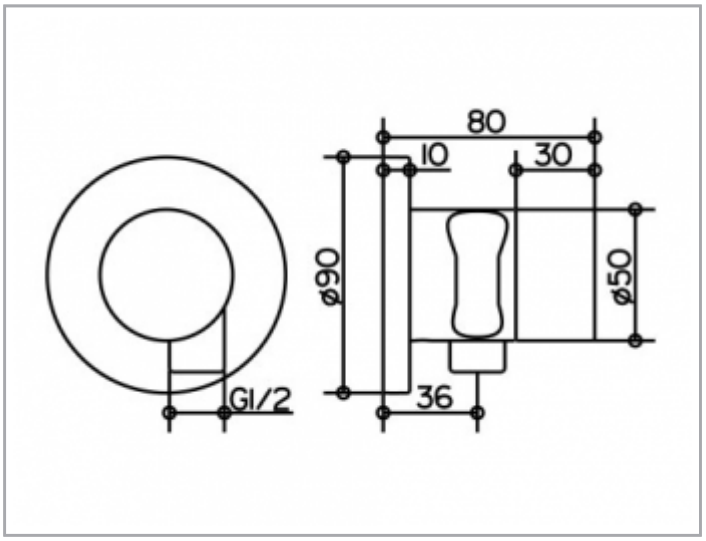

PRODUKTBESCHREIBUNG

für Schläuche mit konischer Mutter
Fertigset bestehend aus:
Griff, Gehäuse, Rosette (rund) und Umstellventil,
eigensicher gegen Rückfließen,
passend für UP Funktionseinheit Art.-Nr. 59556 000170

OBERFLÄCHE

verchromt

ABMESSUNG

mit runder Rosette