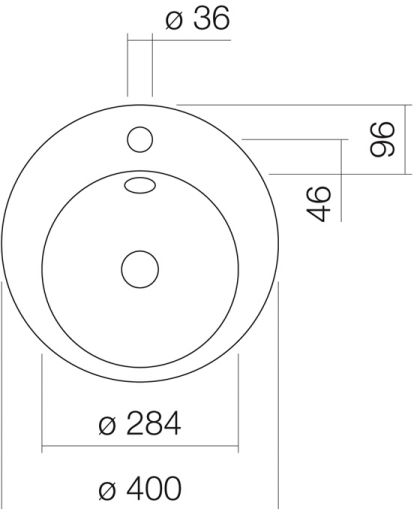
ø 36
96
46
ø 284
ø 400

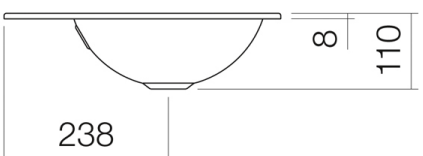
8
110
238