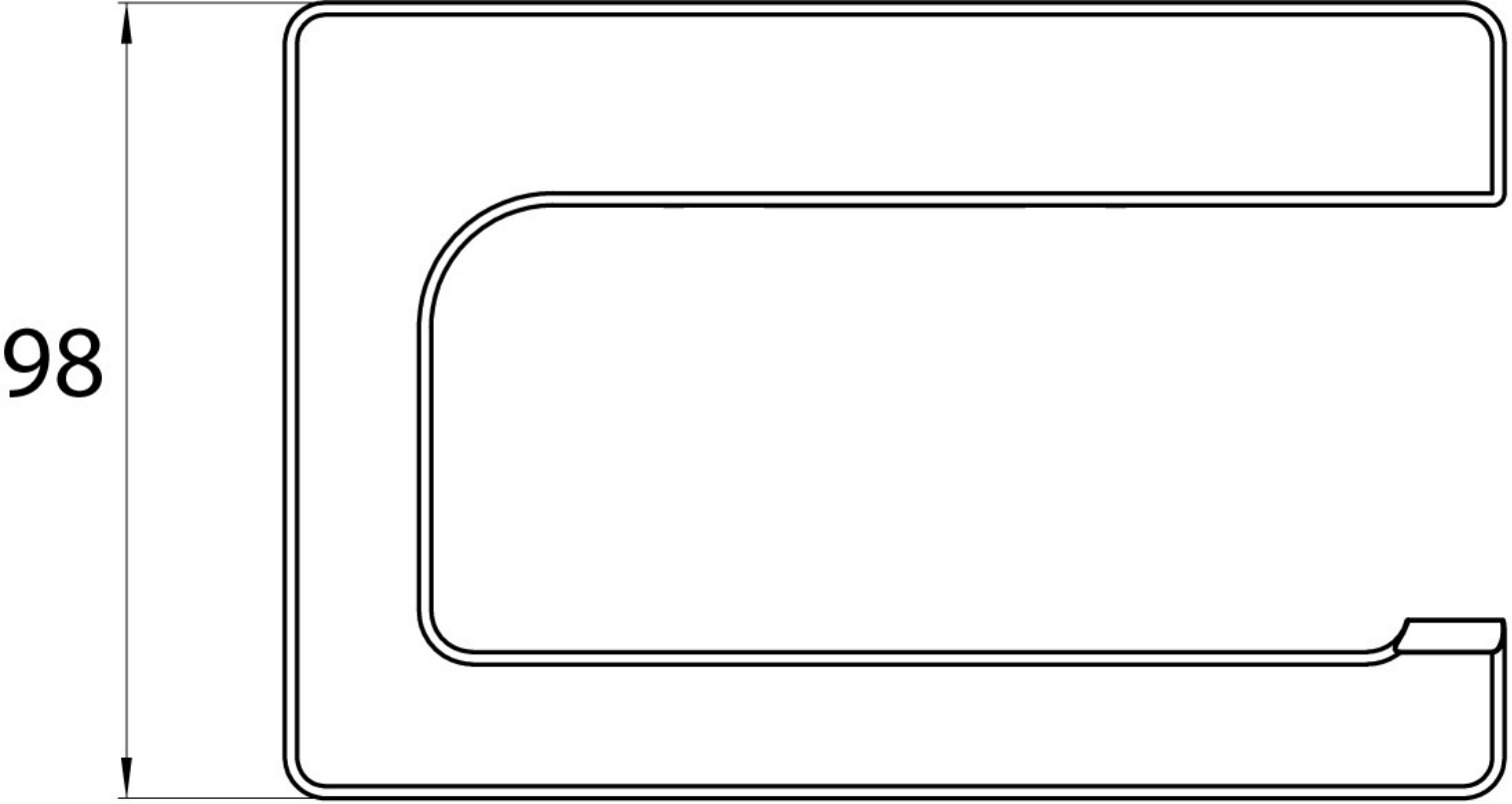
98

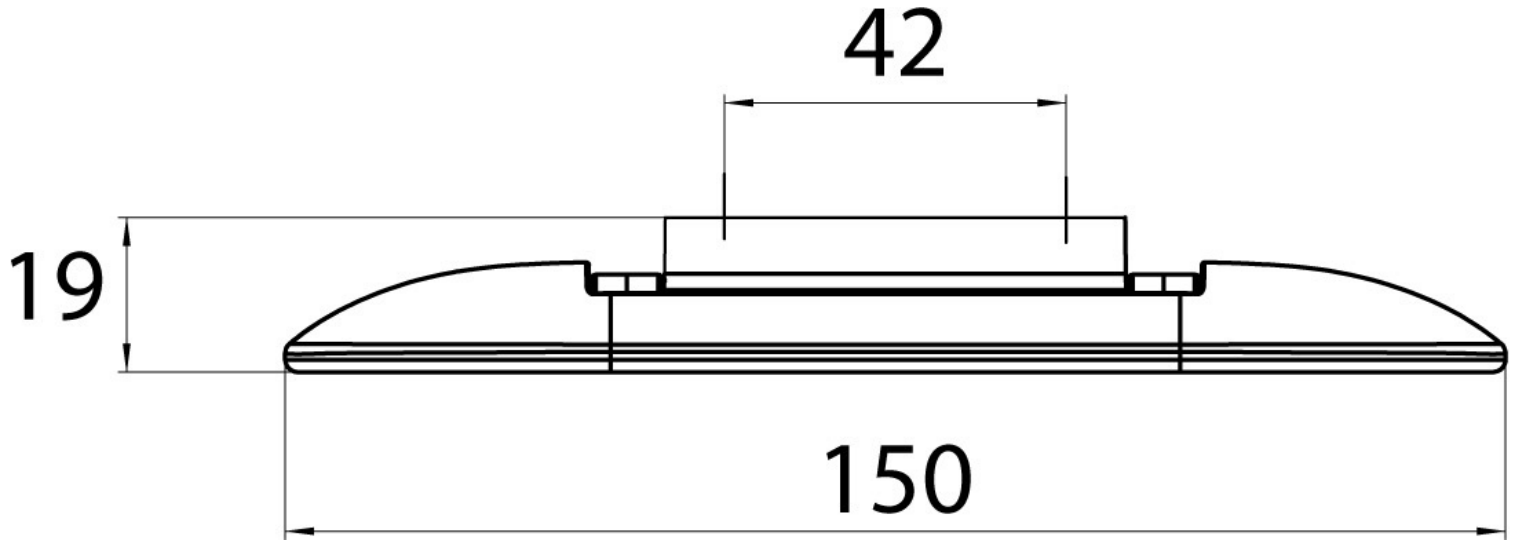
42
19
150