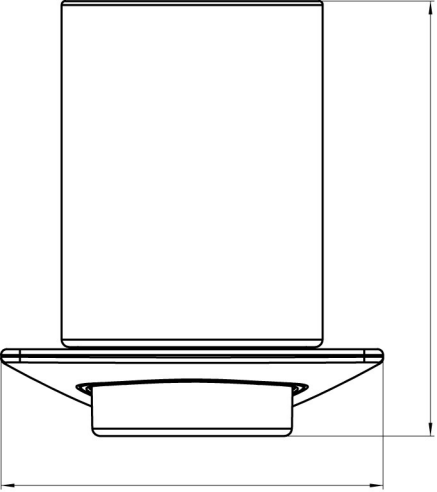
115
101

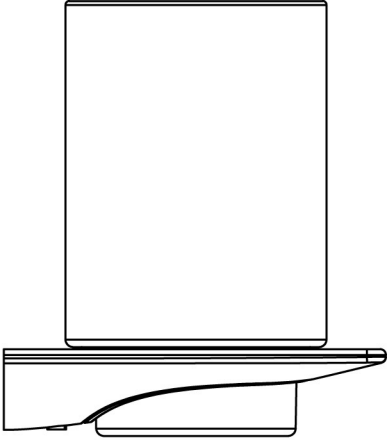

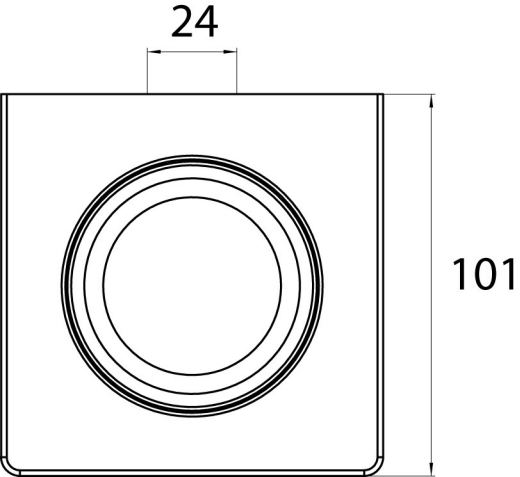
24
101