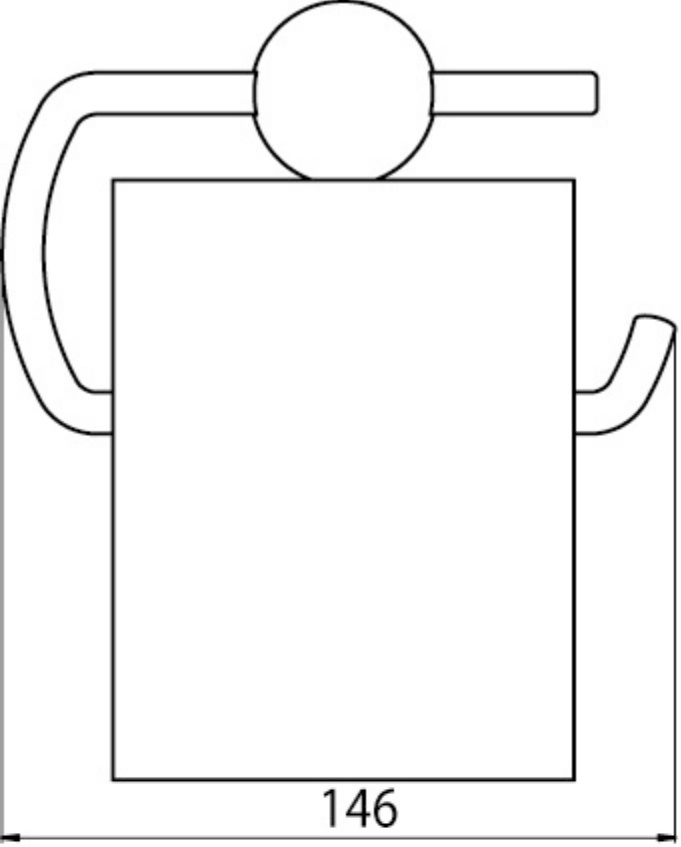
146

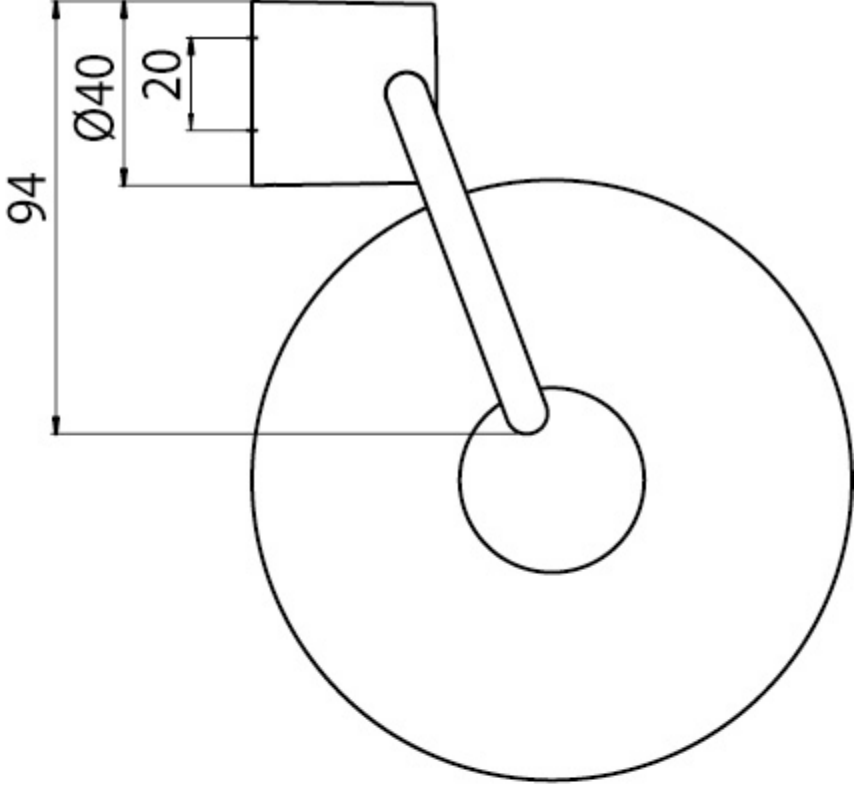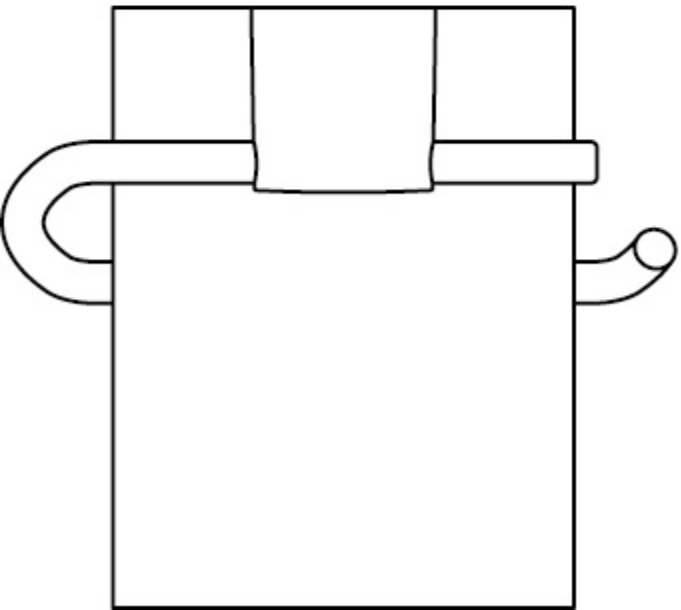
Ø40
20
94