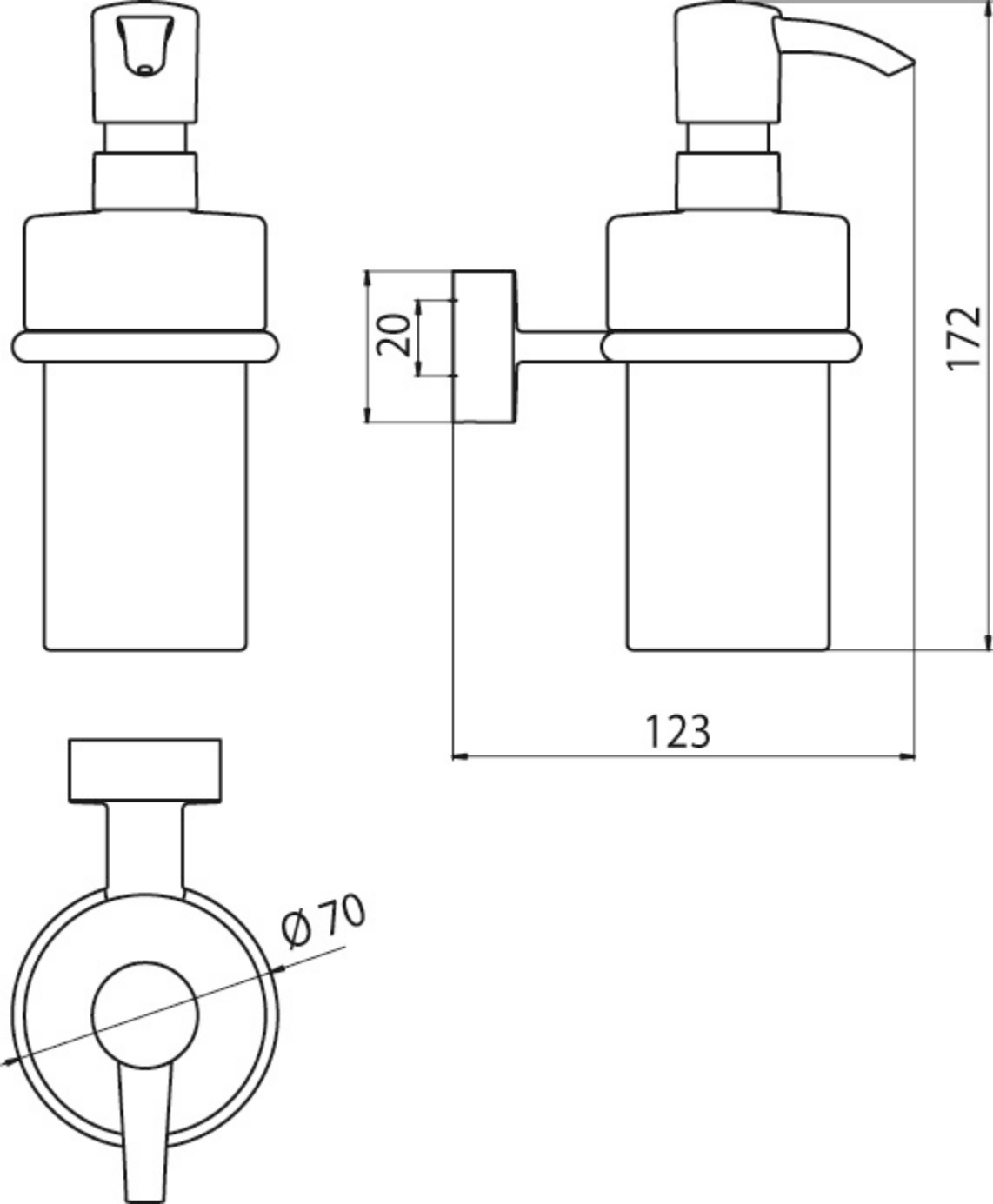
20
172
123
Ø70