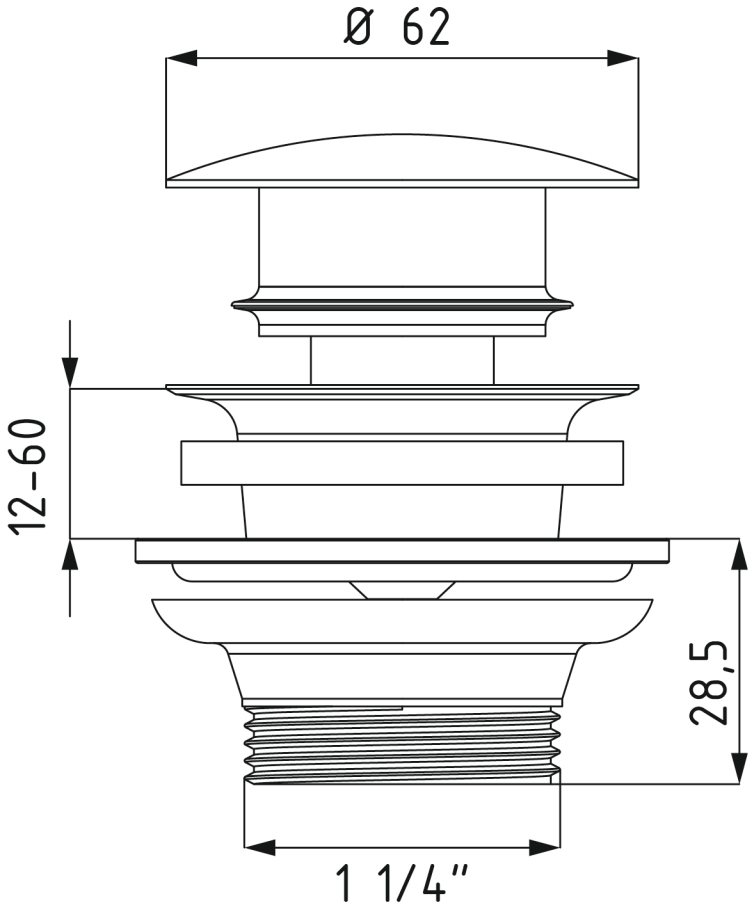
Ø 62
12-60
28,5
1 1/4"

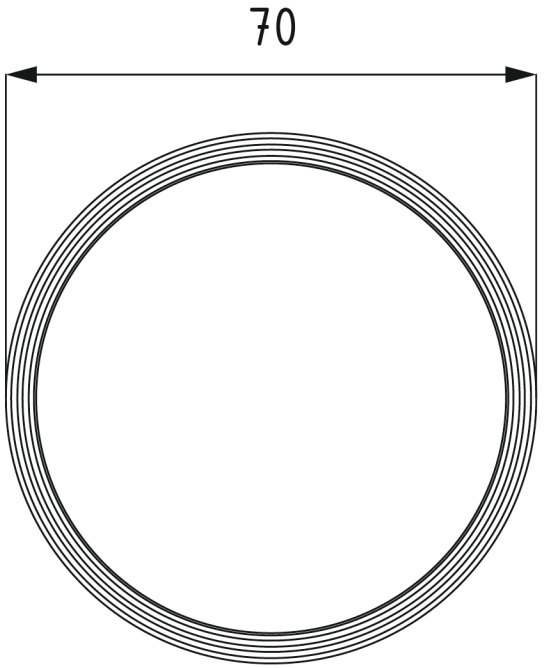
70