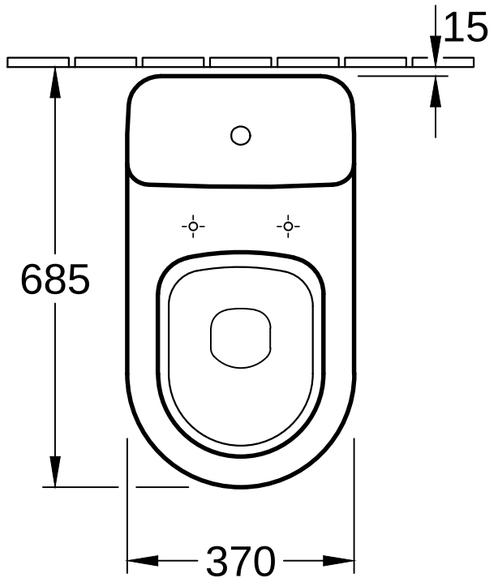

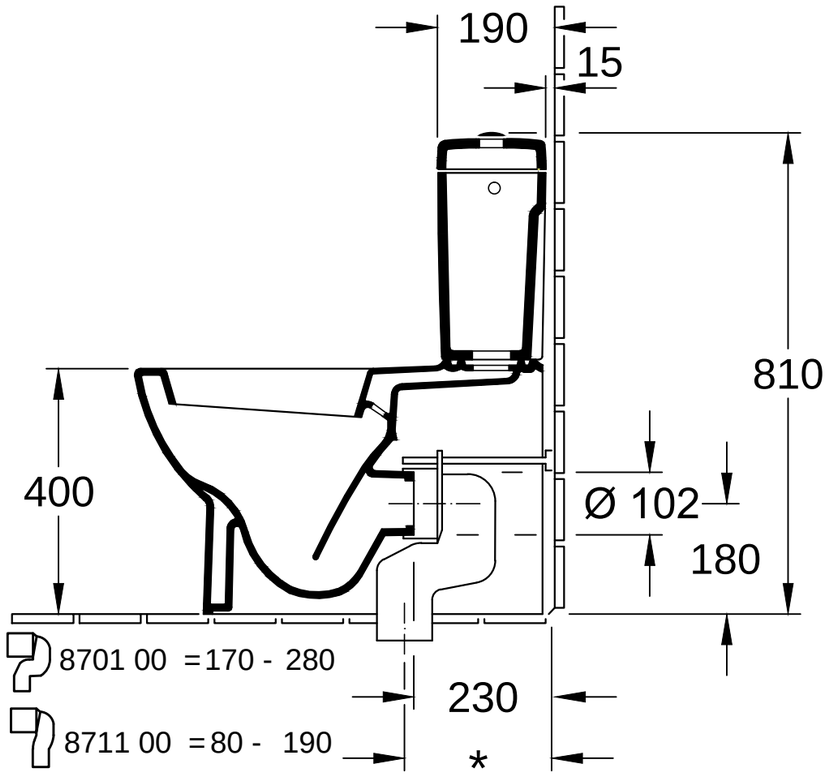

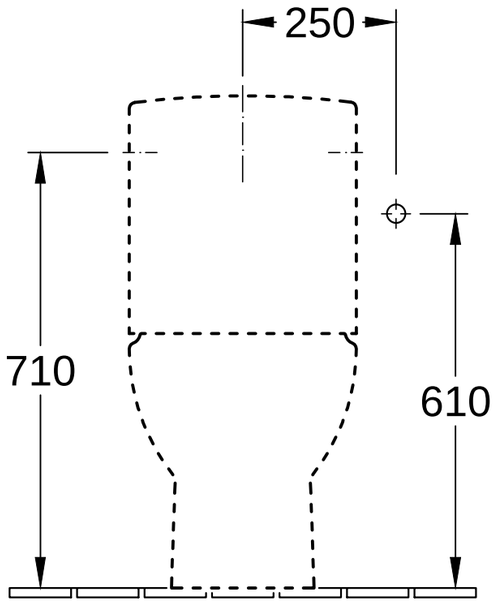

7723 11

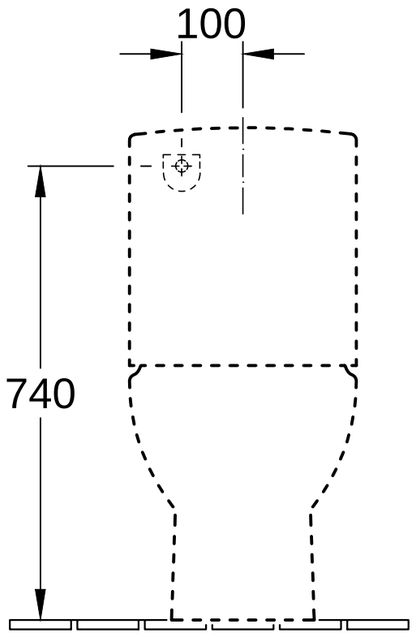

7723 11

Benennung SUBWAY 6610 10 - WC BTW 7723 11 - SK			Villeroy&Boch
Geändert:	27.04.2007	Maßstab 1 : 10	Ohne unsere Genehmigung darf diese Zeichnung weder vervielfältigt, noch dritten Personen oder Konkurrenzfirmen mitgeteilt werden. Die Verwendung der Daten/technischen Zeichnungen erfolgt auf eigenes Risiko, unter Ausschluss jeglicher Haftung von Villeroy & Boch. Maßangaben sind unverbindlich; Modelländerungen bleiben vorbehalten.
	24.09.2014		
		Gez.: HARU	
		Datum: SEPT. 2003	