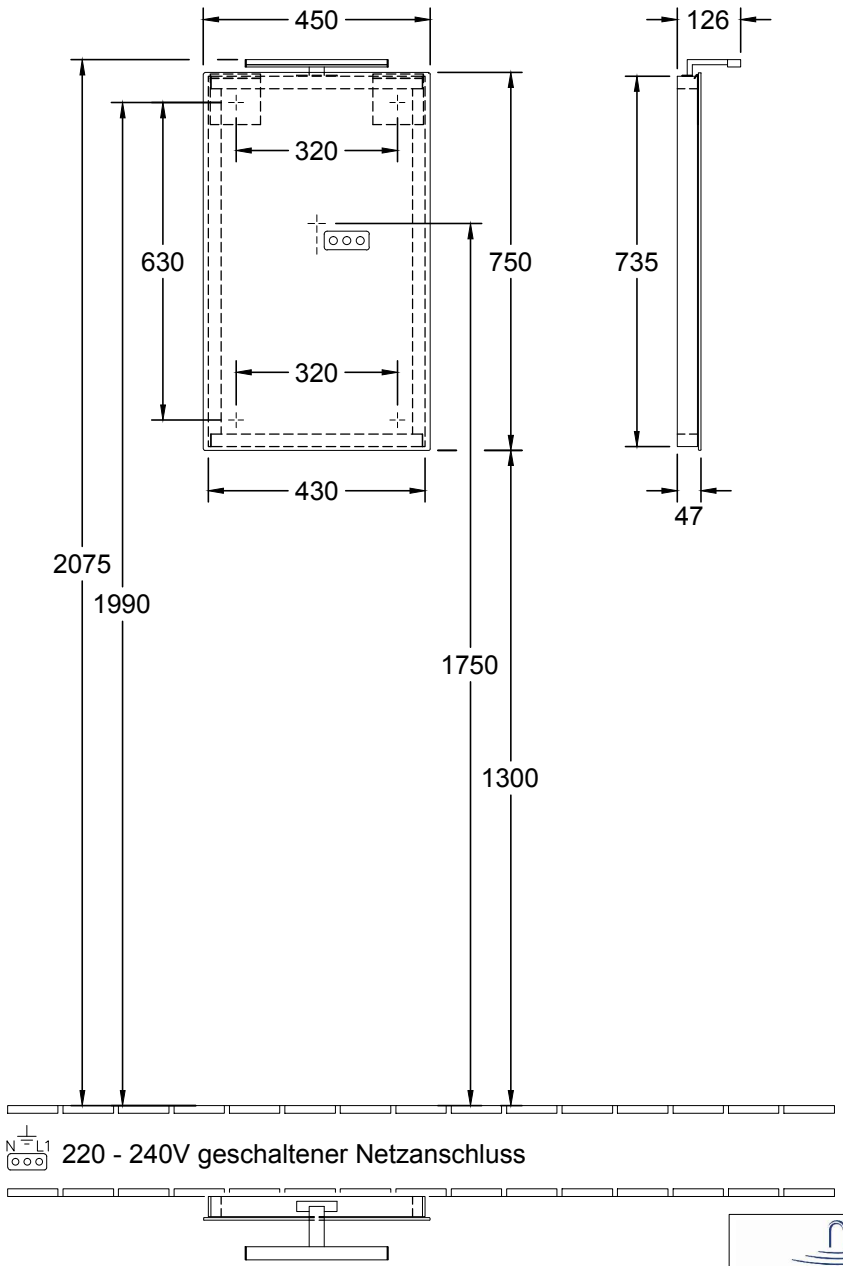

Villeroy & Boch 1748	***A404 45 00***	Zeichner	MAJJ	03.11.2017
	Spiegel		**MORE TO SEE**	
	Typenzeichnung			1:15

Diese Zeichnung ist unser geistiges Eigentum und darf ohne unsere Genehmigung nicht kopiert oder Dritten zugänglich gemacht werden.